УТВЕРЖДАЮ
Начальник управления
архитектуры и градостроительства
Белгородской области



регистрационный №	RU31502306-1228-2020
дата регистрации	17.07.2020г.

Свидетельство
о согласовании архитектурно-градостроительного облика объекта на территории Белгородской области

1. Вид работ:	Строительство
2. Наименование объекта:	Многоквартирные жилые дома (блок-секция 2,3,4).
3. Адрес объекта:	
кадастровый номер земельного участка:	31:15:1202004:2233 31:15:1202004:2236 31:15:1202004:2234 31:15:1202004:2580
район:	Белгородский район
поселение (городской округ):	Дубовское сельское поселение
населенный пункт:	с. Репное
улица:	мкр. Успешный, ул. Попутная, д. 3
4.Функциональное назначение объекта:	Жилое
5. Заявитель:	Пащенко Алексей Николаевич
6. Проектная организация:	

7. Основные параметры объекта:

площадь застройки (кв.м)	**1175,20**	количество этажей	**3**	площадь земельного участка (кв.м)	**3 090**
общая площадь (кв.м)	**853,5**	этажность	**3**	высота от отм. ±0.000 (м)	**12,15**

8.Обращаем Ваше внимание:

- обеспечить соответствие проектных решений требованиям по доступности для маломобильных групп населения;
- обеспечить организацию системы полива (поливочных гидрантов) с учетом элементов озеленения;
- на ограждениях территории и глухих торцах здания предусмотреть вертикальное озеленение из вьющихся растений;
- обеспечить устройство наружного освещения прилегающей территории и архитектурной подсветки проектируемого объекта;
- выполнить устройство бордюрного камня в горизонтальном положении («лежачий бордюр»);
- обеспечить размещение «велобоксов» на прилегающей территории;
- обеспечить рекомендуемый срок ввода объекта в эксплуатацию, согласно плану мероприятий в октябре 2022 года.

9. Краткое описание внешнего вида и пространственной организации объекта, элементов благоустройства:

9.1 Общие сведения о пространственной организации:

Габаритные размеры в осях, (м)	Высотные размеры, (м)	
15,16 х 24,39 – блок секция 2 15,16 х 24,39 – блок секция 3 15,16 х 21,3 – блок секция 4	Общая высота от отм. ±0.000	1 этаж
	12,15	3,0
Лист 3-5 приложения	Лист 13-14 приложения	

9.2 Сведения о внешнем виде:

№ поверхности/ эл-та фасада	Наименование поверхности/ элемента фасада	Наименование материала отделки	Обозначение цвета
1	Стена	Штукатурка	NCS S 1510-Y40R
2		Кирпичная кладка	" шоколад", бежевые швы
3		Кирпичная кладка	"шоколад", тёмные швы
4	Окна, витражи	Алюминиевый профиль, остекление прозрачное	RAL 9010
5	Водосточка	Профлист	RAL 8017
6	Ограждающие перила	Алюминиевый профиль	RAL 8017
7	Сандрик	Алюминиевый профиль	RAL 9010
Лист 6-12 приложения			

9.3 Сведения о благоустройстве:

Благоустройство	Озеленение
Лист 1-2 приложения	Лист 1 приложения

10. Требования к соблюдению утвержденных настоящим свидетельством решений:

10.1 Требования к внешнему виду объекта:

В наружной отделке использовать исключительно материалы и цвета в соответствии с п.9.2 настоящего свидетельства.

10.2 Требования к благоустройству:

Благоустройство территории выполнить в соответствии с п.9.3 настоящего свидетельства, элементы озеленения должны соответствовать ассортиментной ведомости, представленной в проекте.

11. Приложения:

Графические материалы:
лист 1. Схема благоустройства;
лист 2. Схема узлов примыкания дорожного покрытия к тротуарам и газонам;
лист 3. План на отм.: 0,000 Блок-секция 2;
лист 4. План на отм.: 0,000 Блок-секция 3;
лист 5. План на отм.: 0,000 Блок-секция 4;
лист 6. Фасад в осях 6-1. Блок-секция 2;
лист 7. Фасад в осях 6-1. Блок-секция 3;
лист 8. Фасад в осях 6-1. Блок-секция 4;
лист 9. Фасад в осях А-Б. Блок-секция 4;
лист 10. Фасад в осях 1-6. Блок-секция 4;
лист 11. Фасад в осях 1-6. Блок-секция 3;
лист 12. Фасад в осях 1-6. Блок-секция 2;
лист 13. Разрез 1-1;
лист 14. Разрез 2-2;
лист 15. Общий вид;
лист 16. Общий вид;
лист 17. Общий вид;
лист 18. Общий вид;
лист 19. Общий вид;
лист 20. Общий вид;
лист 21. Ночной вид.

12. Свидетельство без приложений, указанных в пункте 11 настоящего свидетельства, недействительно.

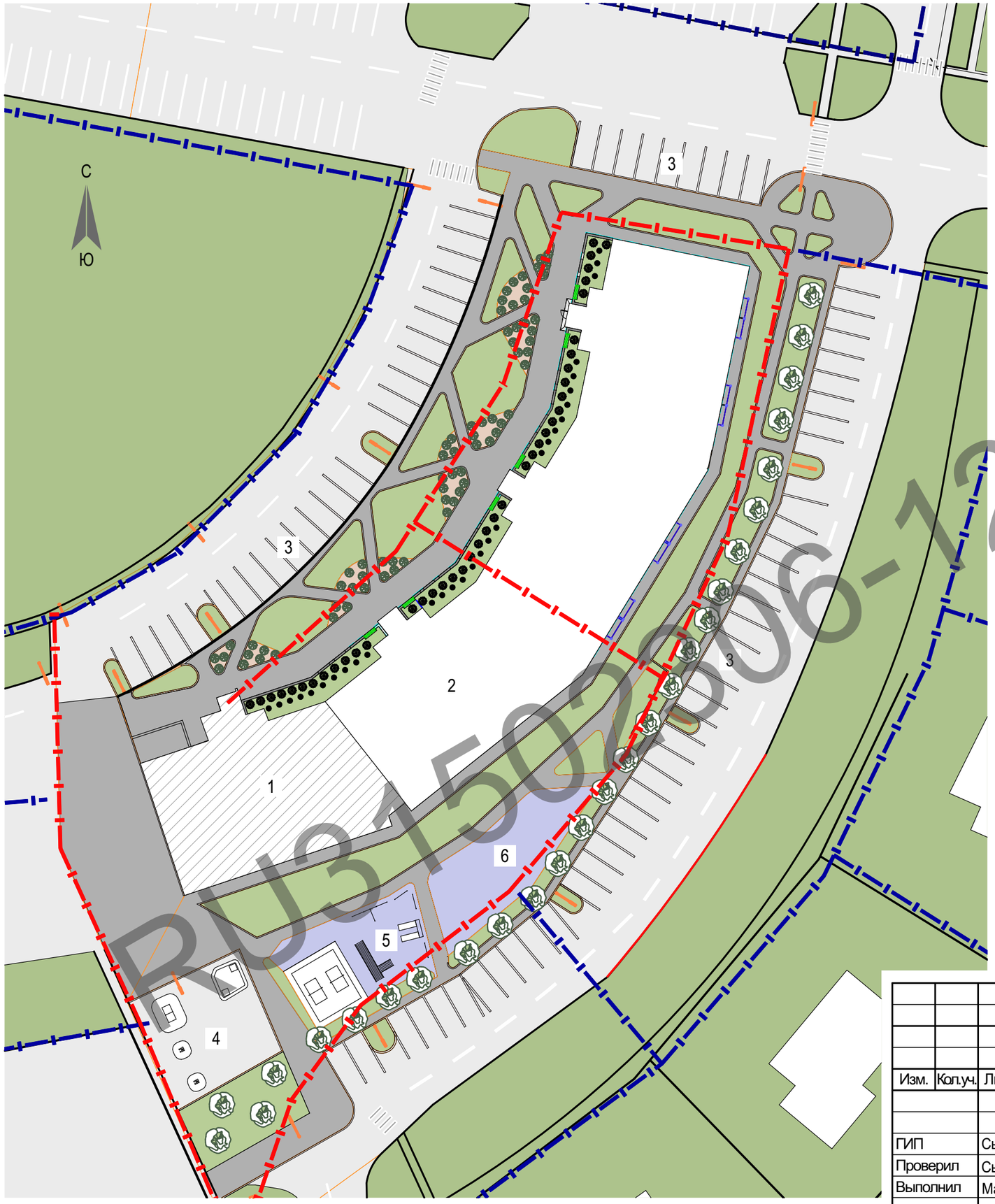

Экспликация схемы благоустройства

№	Наименование	Примечание
1	Существующее здание	
2	Проектируемое здание	
3	Проектируемые парковочные места	
4	Детская площадка	
5	Площадка для воркаута	
6	Площадка для спорта	

Условные обозначения

№	Наименование	Обозначение	Примечание
1	Направление движения автомобилей		
2	Проектируемые парковочные места		
3	Существующая секция		
4	Проезжая часть		
5	Газон		
6	Проектируемое резиновое покрытие		
7	Проектируемое озеленение		
9	Плитка тротуарная		
10	Граница участка		
10	Элементы освещения		

Ведомость элементов озеленения

№ п/п	Наименование	Обозначение	Воз-раст	Ед. изм.	Кол-во	Примечание
1	Вейник			шт.	29	
2	Мискантус			шт.	40	
3	Каштан Конский		5-7 лет	шт	30	
4	Самшит		3-5 лет	шт	70	
5	Газон (разнотравие, почвопокровные)			м.кв.	1198,01	
6	Отсыпка из щепы			м.кв.	99,05	

RU31502006-1228-2020

					2020
Изм.	Кол.уч.	Лист	№Док.	Подп.	Дата
ГИП		Сыроватский			
Проверил		Сыроватский			
Выполнил		Мариян			

Многоквартирные жилые дома в мкр.Успешный Белгородского района Белгородскойн области

Стадия	Лист	Листов
П	4	

Схема благоустройства

Взам. инв. №

Подп. и дата

Инв. № подл.

Схема узлов примыкания дорожного покрытия к тротуарам и газонам

Конструкция дорожной одежды
тип - 1

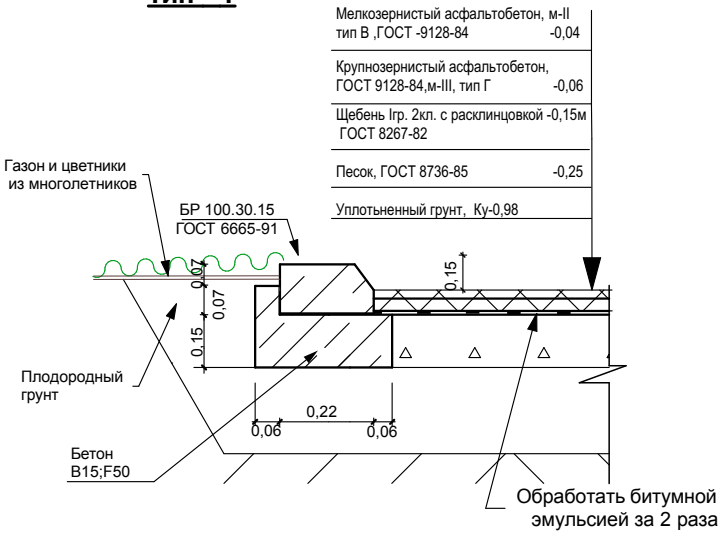

Конструкция дорожной одежды
тип - 2

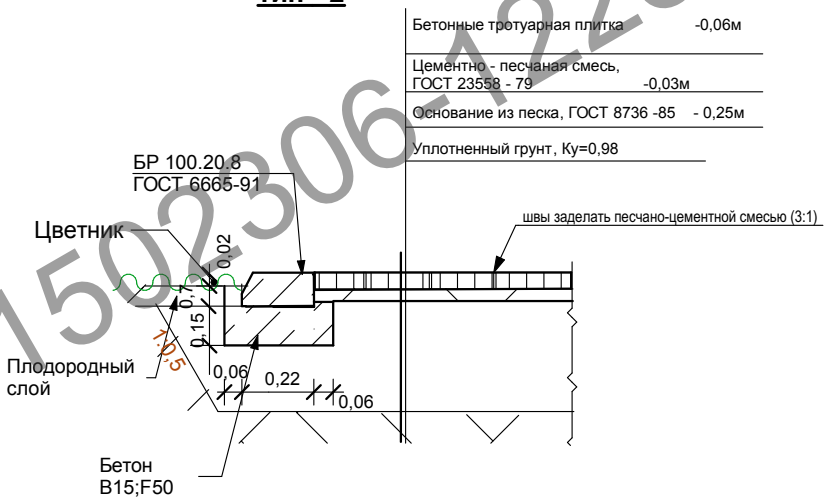

Конструкция дорожной одежды примыкания тротуара к автодороге

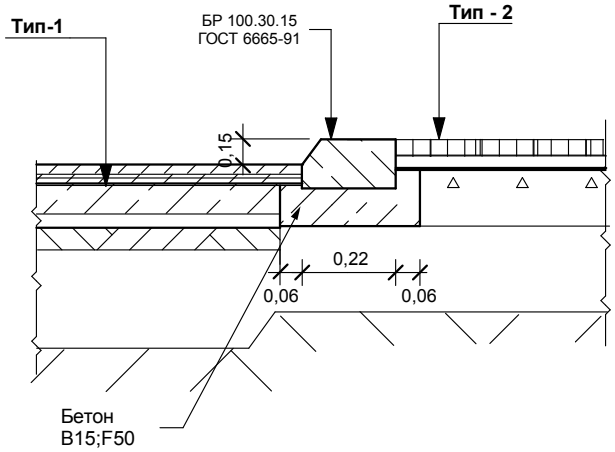

RU2150230 6.1228-2020

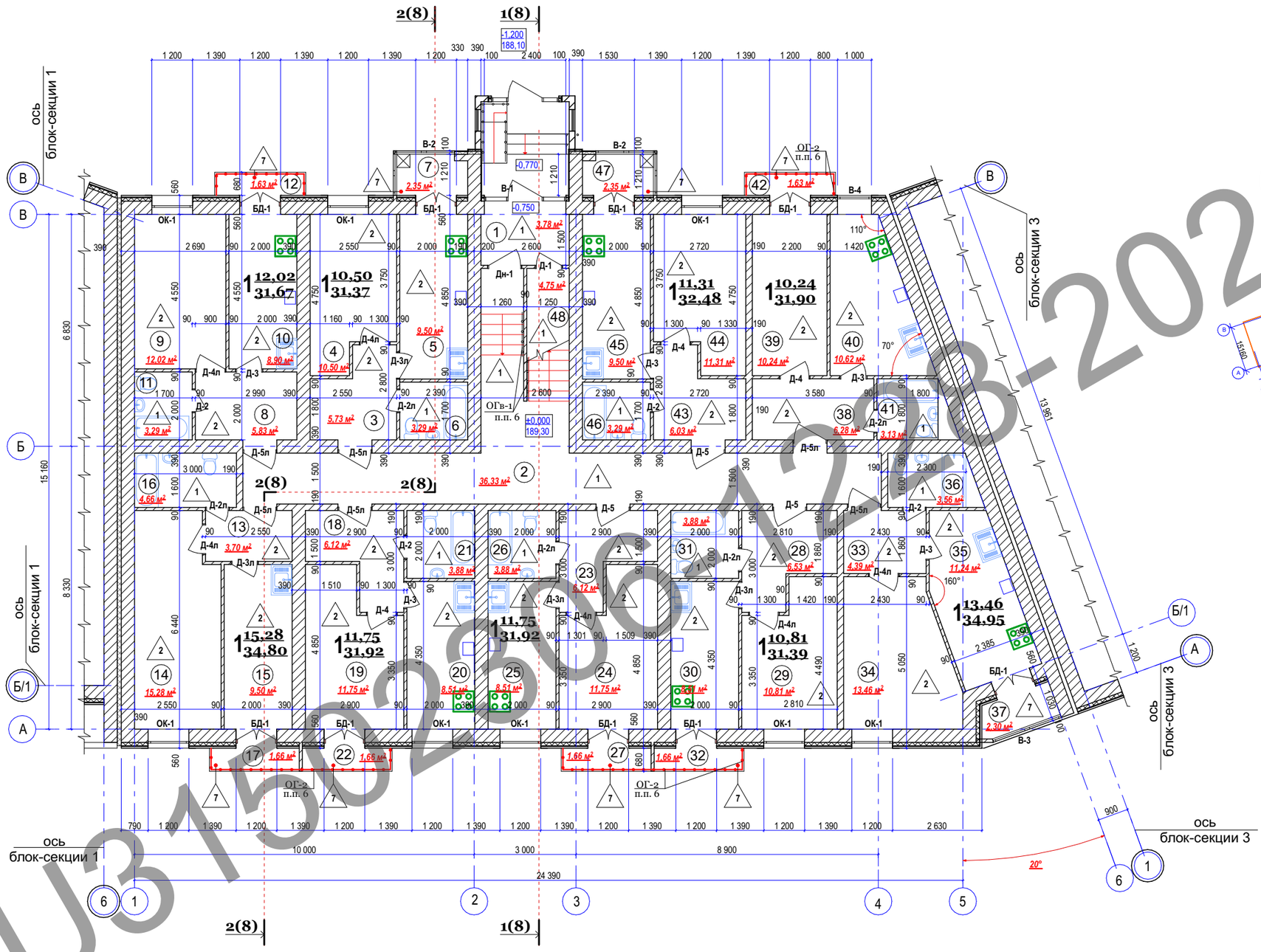

Схема блокировки секций

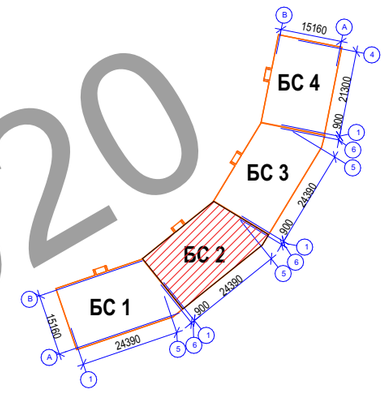

RU315023000-2020

Изм.	Кол.уч.	Лист	№Док.	Подп.	Дата
					2020
ГИП		Сыроватский			
Проверил		Сыроватский			
Выполнил		Мариян			

Многоквартирные жилые дома в мкр.Успешный Белгородского района Белгородскойн области

Стадия	Лист	Листов
П	5	

План на отм.: 0,000 Блок-секция 2

Взам. инв. №

Подп. и дата

Инв. № подл.

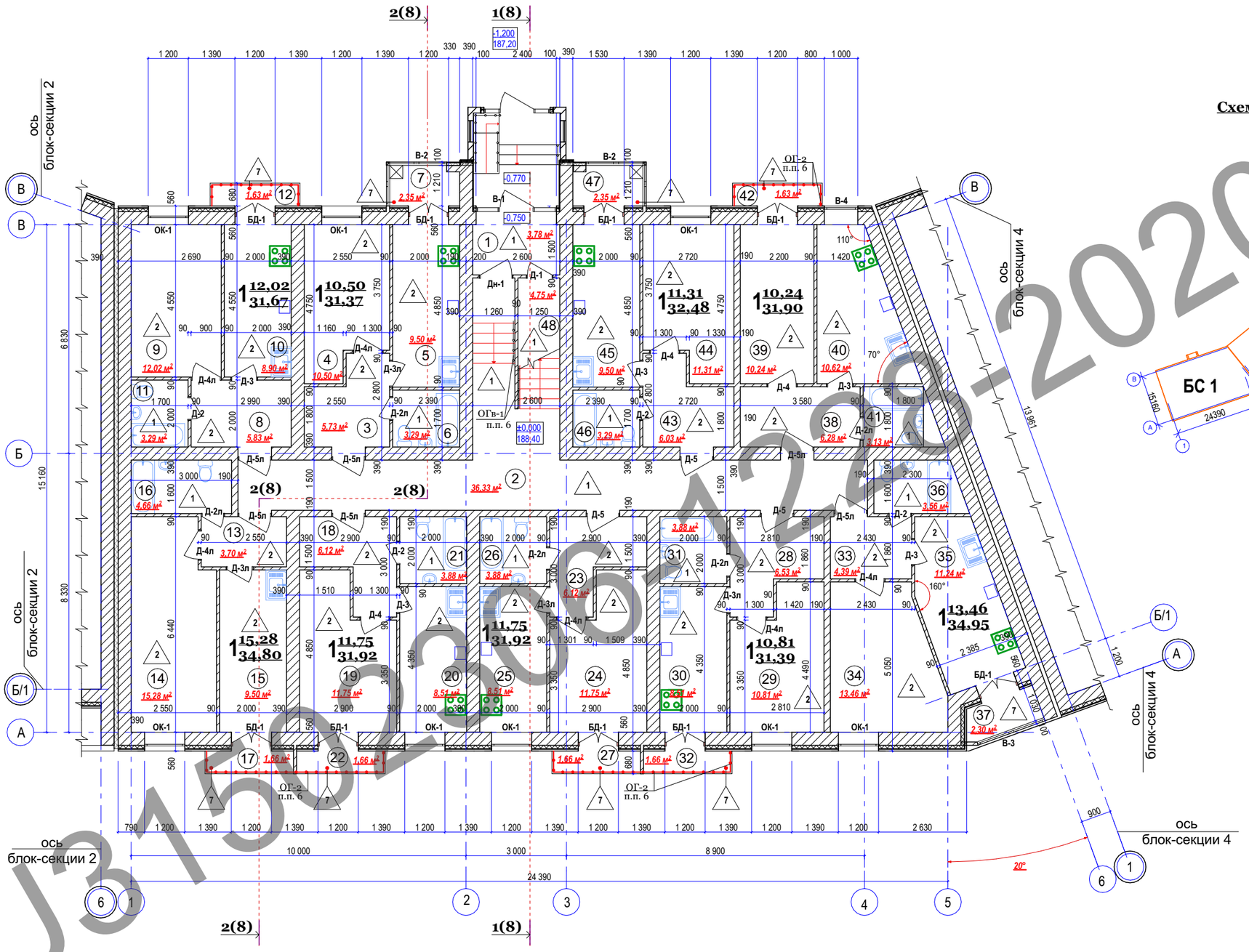

Схема блокировки секций

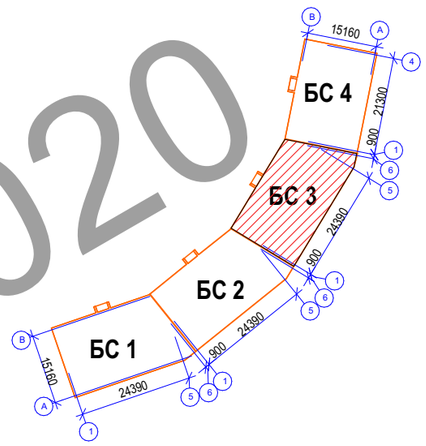

RU315023006-1220-2020

					2020	
Изм.	Кол.уч.	Лист	№Док.	Подп.	Дата	Многоквартирные жилые дома в мкр.Успешный Белгородского района Белгородскойн области
ГИП		Сыроватский				Стадия: П; Лист: 6; Листов:
Проверил		Сыроватский				
Выполнил		Мариян				План на отм.: 0,000 Блок-секция 3

Взам. инв. №

Подп. и дата

Инв. № подл.

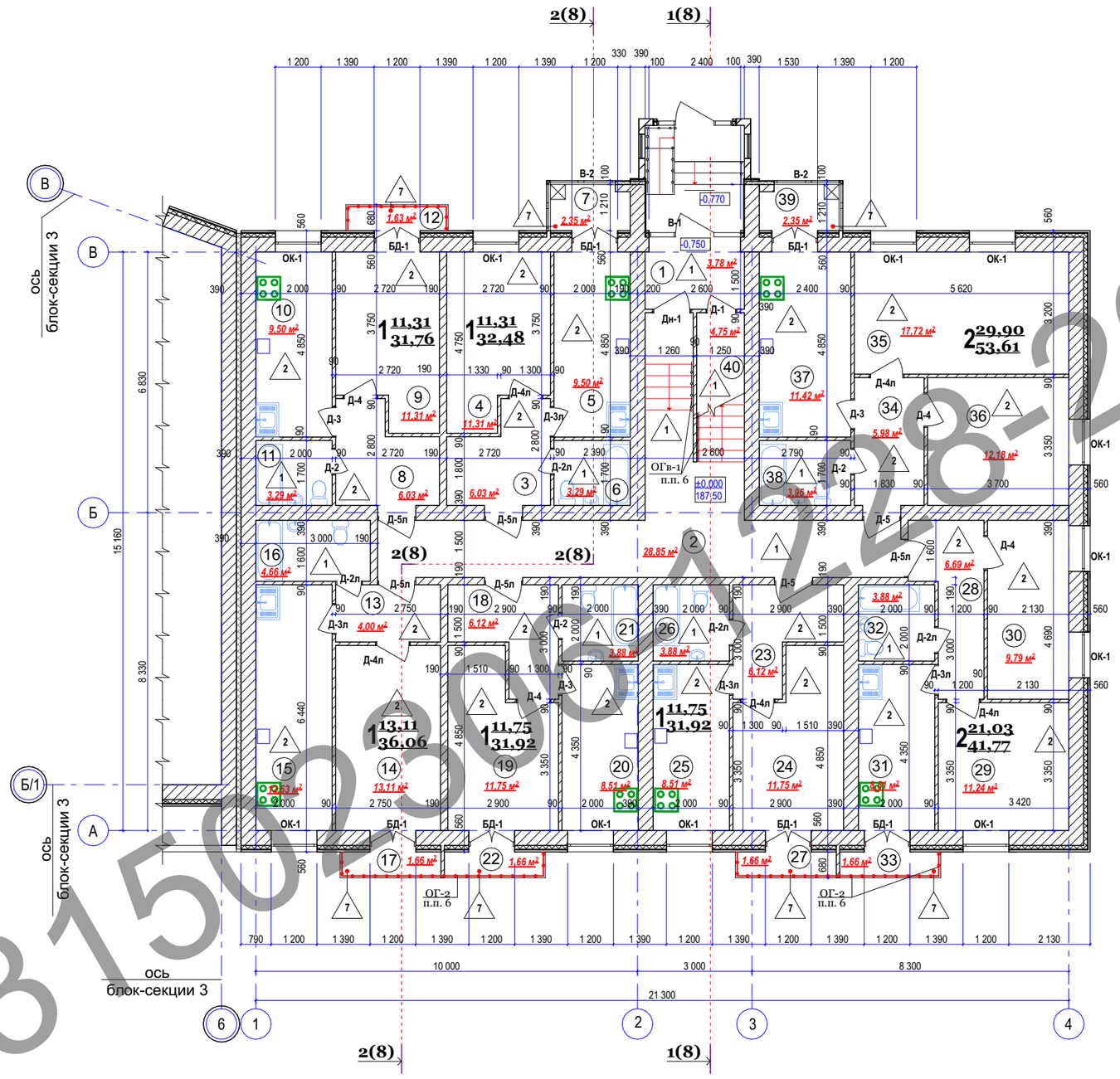

Схема блокировки секций

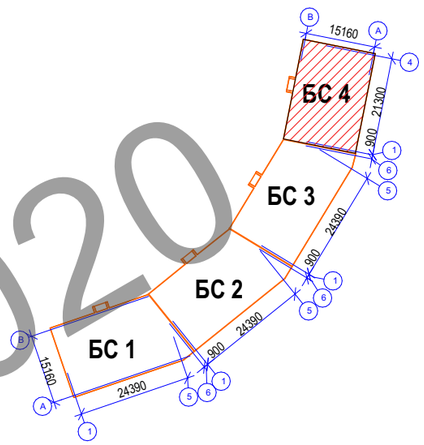

RU31502306-1228-2020

					2020	
Изм.	Кол.уч.	Лист	№Док.	Подп.	Дата	Многоквартирные жилые дома в мкр.Успешный Белгородского района Белгородскойн области
						Стадия: П; Лист: 7; Листов:
ГИП		Сыроватский				
Проверил		Сыроватский				План на отм.: 0,000 Блок-секция 4
Выполнил		Мариян				

Взам. инв. №

Подп. и дата

Инв. № подл.



Ведомость отделки фасадов

№ поз.	Элемент фасада	Обозначение цвета № колера	Образец колера	Площадь м²	Фактура поверхности
1	Стена			м²	Штукатурка
2	Стена				Кирпичная кладка
3	Стена				Кирпичная кладка
4	Окна, витражи	RAL 9010			Алюм. профиль
5	Водосточка	RAL 8017			Профилист
6	Ограждающие перила	RAL 8017			Алюм. профиль
7	Сандрик	RAL 9010			Алюм. профиль

Изм.	Кол.уч.	Лист	№Док.	Подп.	Дата
					2020
ГИП		Сыроватский			
Проверил		Сыроватский			
Выполнил		Мариян			

Многоквартирные жилые дома в мкр.Успешный Белгородского района Белгородскойн области

Стадия	Лист	Листов
П	8	

Фасад в осях 6-1. Блок-секция 2

Взам. инв. №

Подп. и дата

Инв. № подл.

RU31502520 28.12.2020



Ведомость отделки фасадов

№ поз.	Элемент фасада	Обозначение цвета № колера	Образец колера	Площадь м²	Фактура поверхности
1	Стена			м²	Штукатурка
2	Стена				Кирпичная кладка
3	Стена				Кирпичная кладка
4	Окна, витражи	RAL 9010			Алюм. профиль
5	Водосточка	RAL 8017			Профилист
6	Ограждающие перила	RAL 8017			Алюм. профиль
7	Сандрик	RAL 9010			Алюм. профиль

Изм.	Кол.уч.	Лист	№Док.	Подп.	Дата	2020
						Многоквартирные жилые дома в мкр.Успешный Белгородского района Белгородскойн области
						Стадия: П; Лист: 9; Листов:
ГИП		Сыроватский				
Проверил		Сыроватский				Фасад в осях 6-1. Блок-секция 3
Выполнил		Мариян				

Взам. инв. №

Подп. и дата

Инв. № подл.

RU31502302028122020



Ведомость отделки фасадов

№ поз.	Элемент фасада	Обозначение цвета № колера	Образец колера	Площадь м²	Фактура поверхности
1	Стена			м²	Штукатурка
2	Стена				Кирпичная кладка
3	Стена				Кирпичная кладка
4	Окна, витражи	RAL 9010			Алюм. профиль
5	Водосточка	RAL 8017			Профилист
6	Ограждающие перила	RAL 8017			Алюм. профиль
7	Сандрик	RAL 9010			Алюм. профиль

Изм.	Кол.уч.	Лист	№Док.	Подп.	Дата
					2020
ГИП		Сыроватский			
Проверил		Сыроватский			
Выполнил		Мариян			

Многоквартирные жилые дома в мкр.Успешный Белгородского района Белгородскойн области

Стадия	Лист	Листов
П	10	

Фасад в осях 6-1. Блок-секция 4

Взам. инв. №

Подп. и дата

Инв. № подл.

RU315025 18.12.2020

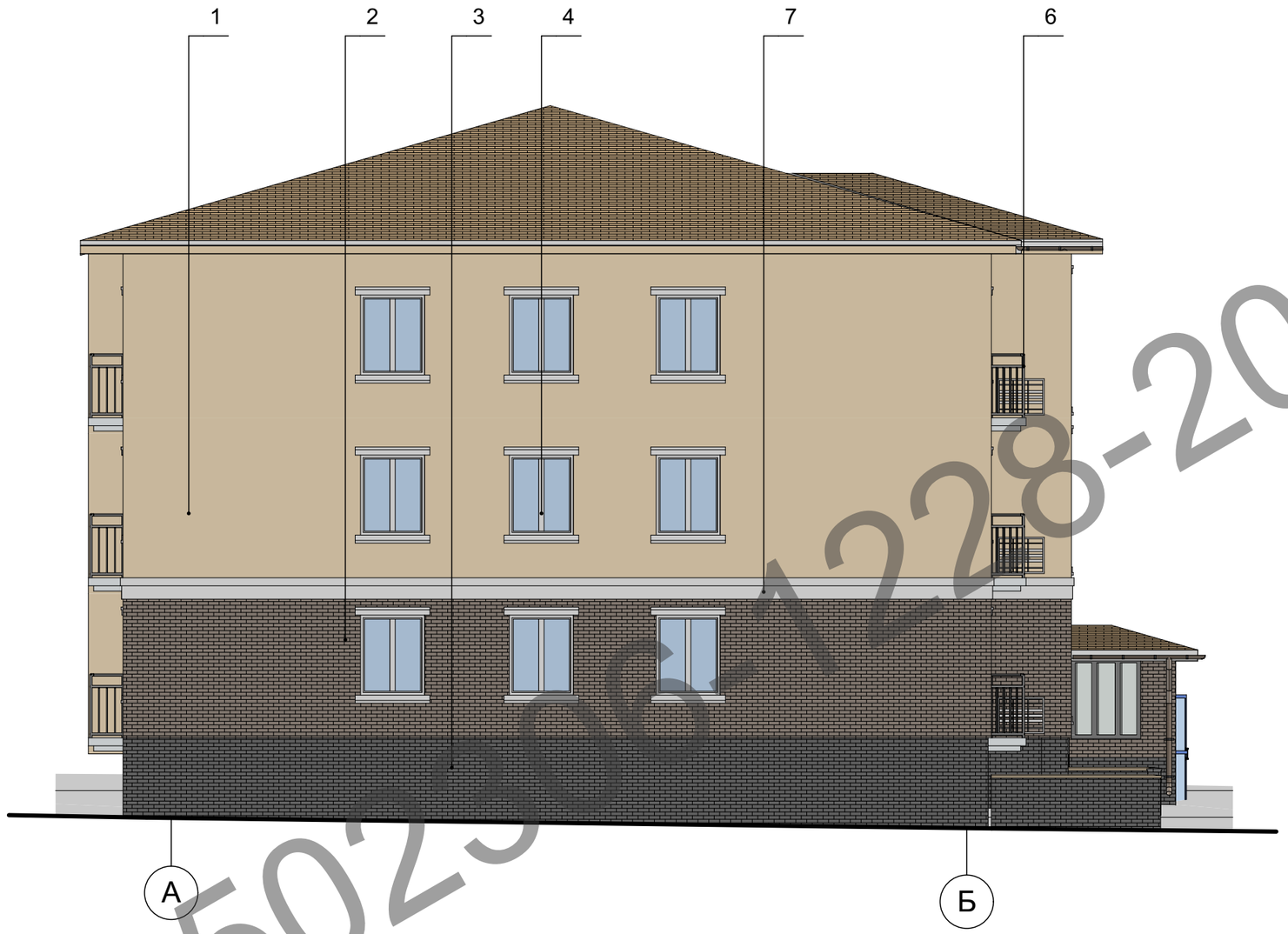

RU315025228-2020

Ведомость отделки фасадов

№ поз.	Элемент фасада	Обозначение цвета № колера	Образец колера	Площадь м²	Фактура поверхности
1	Стена			м²	Штукатурка
2	Стена				Кирпичная кладка
3	Стена				Кирпичная кладка
4	Окна, витражи	RAL 9010			Алюм. профиль
5	Водосточка	RAL 8017			Профилист
6	Ограждающие перила	RAL 8017			Алюм. профиль
7	Сандрик	RAL 9010			Алюм. профиль

Изм.	Кол.уч.	Лист	№Док.	Подп.	Дата
					2020

ГИП	Сыроватский	
Проверил	Сыроватский	
Выполнил	Мариян	

Многоквартирные жилые дома в мкр.Успешный Белгородского района Белгородскойн области

Стадия	Лист	Листов
П	11	

Фасад в осях А-Б. Блок-секция 4

Взам. инв. №

Подп. и дата

Инв. № подл.



RU31502306-12-2020

Ведомость отделки фасадов

№ поз.	Элемент фасада	Обозначение цвета № колера	Образец колера	Площадь м²	Фактура поверхности
1	Стена			м²	Штукатурка
2	Стена				Кирпичная кладка
3	Стена				Кирпичная кладка
4	Окна, витражи	RAL 9010			Алюм. профиль
5	Водосточка	RAL 8017			Профилист
6	Ограждающие перила	RAL 8017			Алюм. профиль
7	Сандрик	RAL 9010			Алюм. профиль

					2020
Изм.	Кол.уч.	Лист	№Док.	Подп.	Дата
ГИП		Сыроватский			
Проверил		Сыроватский			
Выполнил		Мариян			

Многоквартирные жилые дома в мкр.Успешный Белгородского района Белгородскойн области

Стадия	Лист	Листов
П	12	

Фасад в осях 1-6. Блок-секция 4

Взам. инв. №

Подп. и дата

Инв. № подл.



RU315023-2020

Ведомость отделки фасадов

№ поз.	Элемент фасада	Обозначение цвета № колера	Образец колера	Площадь м²	Фактура поверхности
1	Стена			м²	Штукатурка
2	Стена				Кирпичная кладка
3	Стена				Кирпичная кладка
4	Окна, витражи	RAL 9010			Алюм. профиль
5	Водосточка	RAL 8017			Профилист
6	Ограждающие перила	RAL 8017			Алюм. профиль
7	Сандрик	RAL 9010			Алюм. профиль

					2020
Изм.	Кол.уч.	Лист	№Док.	Подп.	Дата
ГИП		Сыроватский			
Проверил		Сыроватский			
Выполнил		Мариян			

Многоквартирные жилые дома в мкр.Успешный Белгородского района Белгородскойн области

Стадия	Лист	Листов
П	13	

Фасад в осях 1-6. Блок-секция 3

Взам. инв. №

Подп. и дата

Инв. № подл.



RU31502303-1228-2020

Ведомость отделки фасадов

№ поз.	Элемент фасада	Обозначение цвета № колера	Образец колера	Площадь м²	Фактура поверхности
1	Стена			м²	Штукатурка
2	Стена				Кирпичная кладка
3	Стена				Кирпичная кладка
4	Окна, витражи	RAL 9010			Алюм. профиль
5	Водосточка	RAL 8017			Профилист
6	Ограждающие перила	RAL 8017			Алюм. профиль
7	Сандрик	RAL 9010			Алюм. профиль

					2020
Изм.	Кол.уч.	Лист	№Док.	Подп.	Дата
ГИП		Сыроватский			
Проверил		Сыроватский			
Выполнил		Мариян			

Многоквартирные жилые дома в мкр.Успешный Белгородского района Белгородскойн области

Стадия	Лист	Листов
П	14	

Фасад в осях 1-6. Блок-секция 2

Взам. инв. №

Подп. и дата

Инв. № подл.

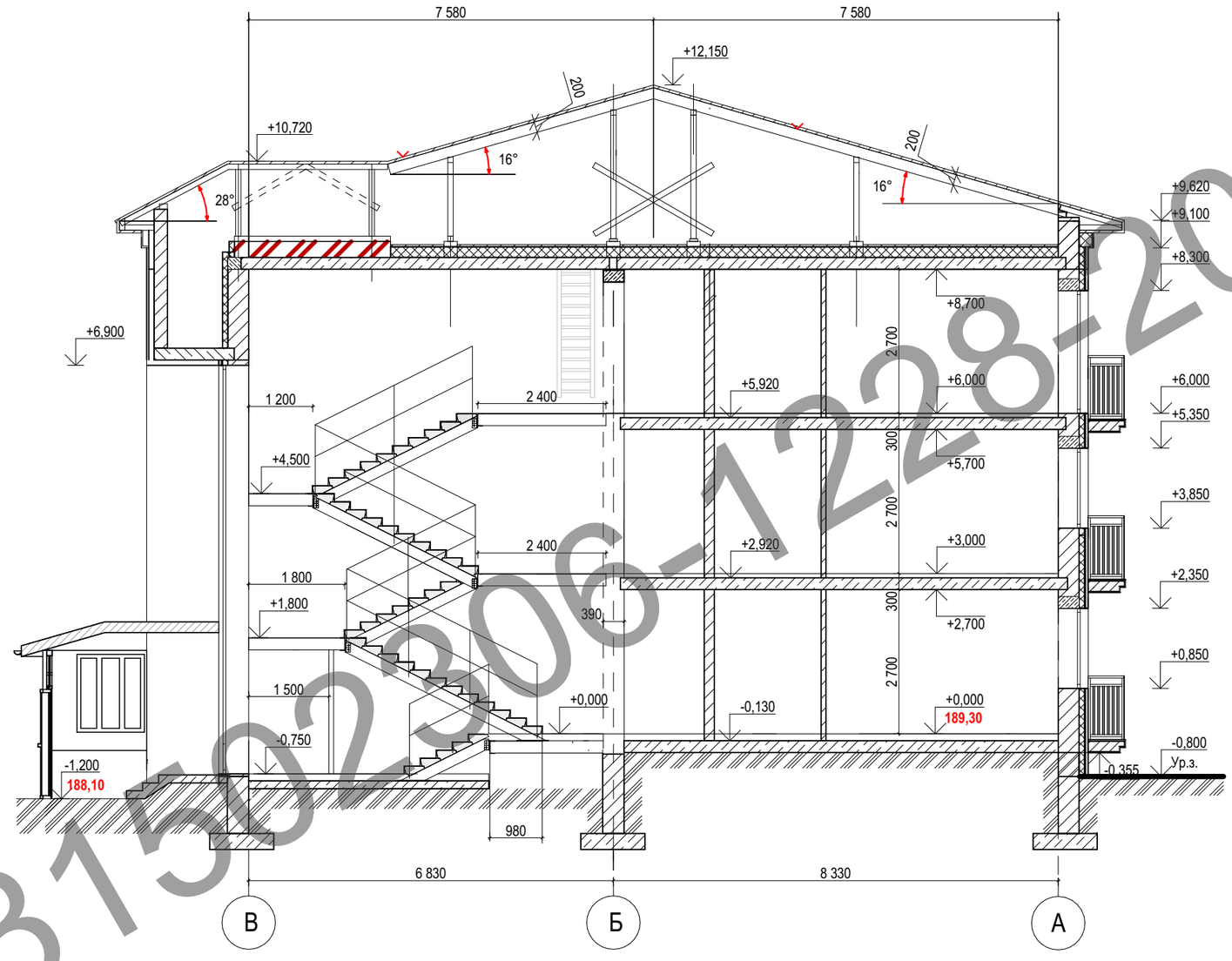

RU315023062-1228-2020

					2020	
						Многоквартирные жилые дома в мкр.Успешный Белгородского района Белгородскойн области
Изм.	Кол.уч.	Лист	№Док.	Подп.	Дата	
						Стадия / Лист / Листов: П / 16 /
ГИП		Сыроватский				
Проверил		Сыроватский				Разрез 1-1
Выполнил		Мариян				

Взам. инв. №

Подп. и дата

Инв. № подл.

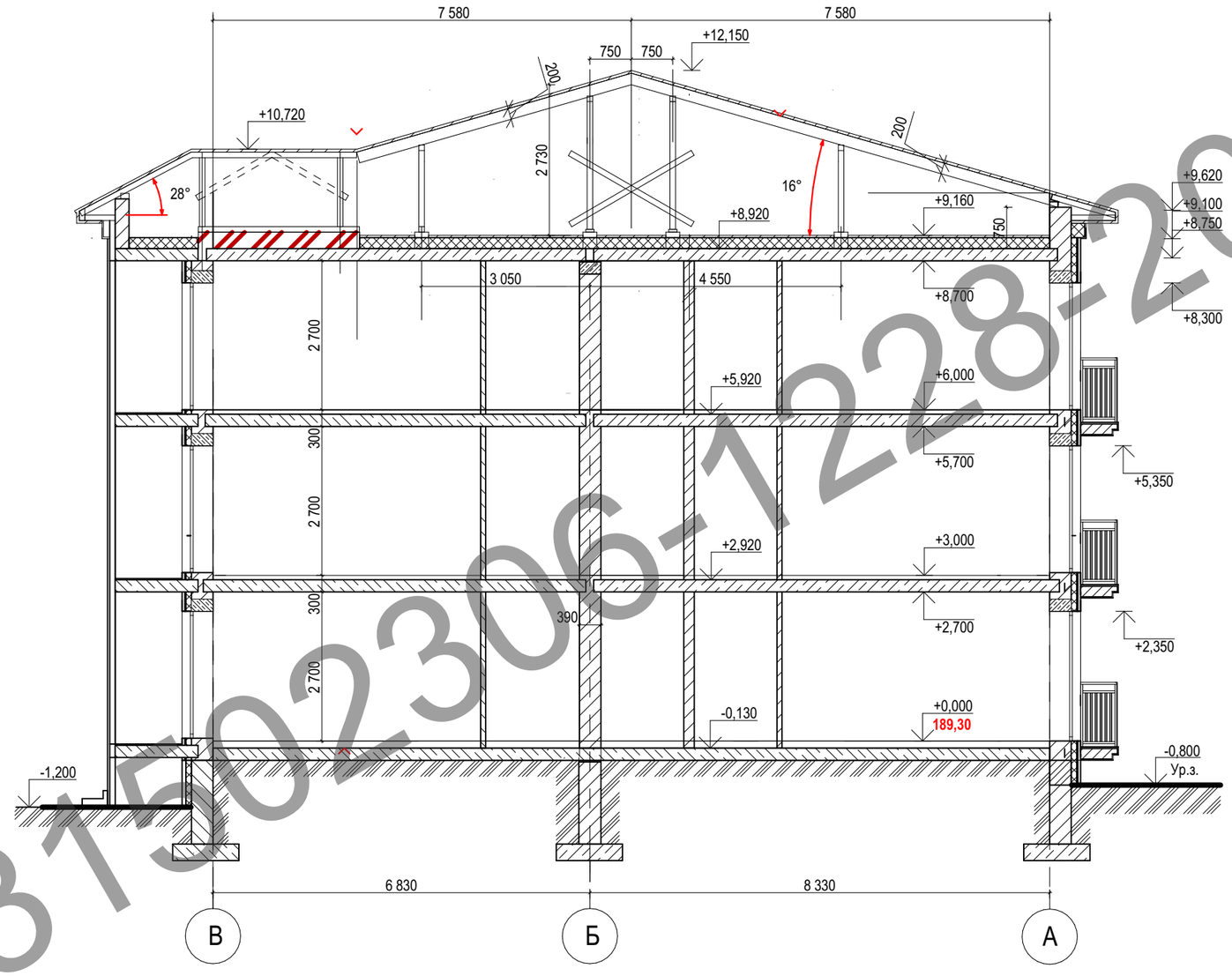

RU31502306-1228-2020

					2020	
Изм.	Кол.уч.	Лист	№Док.	Подп.	Дата	Многоквартирные жилые дома в мкр.Успешный Белгородского района Белгородскойн области
						Стадия: П; Лист: 17; Листов:
ГИП		Сыроватский				
Проверил		Сыроватский				Разрез 2-2
Выполнил		Мариян				

Взам. инв. №

Подп. и дата

Инв. № подл.



RU3150220

					2020
Изм.	Кол.уч.	Лист	№Док.	Подп.	Дата
ГИП		Сыроватский			
Проверил		Сыроватский			
Выполнил		Мариян			

Многоквартирные жилые дома в мкр.Успешный Белгородского района Белгородскойн области

Стадия	Лист	Листов
П	18	

Общий вид

Взам. инв. №

Подп. и дата

Инв. № подл.



RU 1226-2020

					2020	
						Многоквартирные жилые дома в мкр.Успешный Белгородского района Белгородскойн области
Изм.	Кол.уч.	Лист	№Док.	Подп.	Дата	
						Стадия: П; Лист: 19; Листов:
ГИП		Сыроватский				
Проверил		Сыроватский				Общий вид
Выполнил		Мариян				

Взам. инв. №

Подп. и дата

Инв. № подл.



RU31502000-2020

					2020
Изм.	Кол.уч.	Лист	№Док.	Подп.	Дата

Многоквартирные жилые дома в мкр.Успешный Белгородского района Белгородскойн области

	Стадия	Лист	Листов
	П	20	

ГИП		Сыроватский			
Проверил		Сыроватский			
Выполнил		Мариян			

Общий вид

Взам. инв. №

Подп. и дата

Инв. № подл.



RUBRICA 2020

					2020			
						Многоквартирные жилые дома в мкр.Успешный Белгородского района Белгородскойн области		
Изм.	Кол.уч.	Лист	№Док.	Подп.	Дата			
							Стадия	Лист	Листов
							П	21	
ГИП		Сыроватский						
Проверил		Сыроватский				Общий вид		
Выполнил		Мариян						

Взам. инв. №

Подп. и дата

Инв. № подл.



RU31502-2020-0228

					2020				
						Многоквартирные жилые дома в мкр.Успешный Белгородского района Белгородскойн области			
Изм.	Кол.уч.	Лист	№Док.	Подп.	Дата				
							Стадия	Лист	Листов
							П	22	
ГИП		Сыроватский							
Проверил		Сыроватский				Общий вид			
Выполнил		Мариян							

Взам. инв. №

Подп. и дата

Инв. № подл.



RU 2020 2020

					2020			
						Многоквартирные жилые дома в мкр.Успешный Белгородского района Белгородскойн области		
Изм.	Кол.уч.	Лист	№Док.	Подп.	Дата			
							Стадия	Лист	Листов
							П	23	
ГИП		Сыроватский						
Проверил		Сыроватский				Общий вид		
Выполнил		Мариян						

Взам. инв. №

Подп. и дата

Инв. № подл.



RU315020206 2020

					2020				
						Многоквартирные жилые дома в мкр.Успешный Белгородского района Белгородскойн области			
Изм.	Кол.уч.	Лист	№Док.	Подп.	Дата				
							Стадия	Лист	Листов
							П	24	
ГИП		Сыроватский							
Проверил		Сыроватский				Ночной вид			
Выполнил		Мариян							

Взам. инв. №

Подп. и дата

Инв. № подл.